תאריך	עדכונים	תאריך	תפוצה
11.01.26	נשלח לצורך תיאום התכנון בנושאי נגישות ובטיחות		
29.01.26	הוספת הערות לפרט ספסלים למסתור 04		
04.02.26	הוספת פרטים לספסלים למסתור 04 בסביבת בית קנדה בפארק		
04.02.26	סט תכניות למכרז		

הערות (ראה גם הערות בשרטוט)

1) יש לקרוא תכנית זאת ביחד עם התכניות האחרות לרבות הפרטים, ותכניות היועצים.
2) יש לעבוד אך ורק עם תכניות מודפסות, ובשום פנים אין להשתמש בקבצים דיגיטליים לצורך ביצוע.
3) בכל אי בהירות, אי התאמה וכיו"ב יש להתייעץ עם האדריכל לפני הביצוע.
4) קוי הגובה בתכנית זאת מסומנים בצבע-לכן יש לבצע עם תכנית זאת רק כאשר היא מודפסת בצבע.
5) תכנית המדידה מופיעה כרקע אפור.. כשנקודות הגובה הקיימות מסומנות בסוגריים.
6) כל העבודות יבוצעו על פי התקנות, לרבות תקנות הבטיחות. יש לעבוד בהתאם למפרט הבינמשרדי ו/או הוראות התכניות.
7) יש לשים לב לגבולות החלקות המסומנים בתכנית.
8) במהלך העבודות תהיה הקפדה לשמירת העצים הקיימים.
9) תשומת לב מיוחדת נדרשת למניעת פגיעה בתשתיות תת-קרקעיות קיימות. העבודה במקרים שבם תידרש זהירות יתירה תתנהל לפי הוראות המפקח.
10) לפני הזמנתם ולפני ביצוע יוצגו דוגמאות של חומרים, אביזרים ופרטי ביצוע לאישור האדריכל.
11) לפני התחלת העבודות יש לוודא שאכן כל העבודות והפרטים פטורים מהיתר.

ברהום עלא
הנדסה אזרחית ומורשה נגישות מתו"ס
מ.ר. 57204
0546734361
06-02-2026

התכניות, לרבות הפרטים, הן רכוש האדריכל. אין לעשות בם שימוש שלא לפרויקט זה.

אין להעבירם לאחר ואין לעשות בם שימוש ללא אישור מפורש בכתב מהאדריכל, ובכל מקרה השימוש בם יעשה אך ורק עבור פרויקט זה.

זכויות היוצרים שייכות לגולני אדריכלים ©

Golany Architects גולני אדריכלים
Yaron Golany and Galit Golany ירון גולני וגלית גולני
W www.golanyarchitects.com | A יהודה המכבי 6, תל אביב, 62669
E golany@golanyarchitects.com | M 0523-989 664 | T 077-4540170

שם הפרויקט
פארק הצפרות, מעגן מיכאל

נושא הגליון
שער הפארק:
פרטים 2, 3 51

מהדורה ותאריך הוצאתה: 01 — 11.01.2026

תאריך עדכון: 04.02.2026

קנה מידה: 1:50, 1:20, 1:10

מספר גליון: 42

צפון

יש לעבוד אך ורק עם תכניות מודפסות. אין לבצע בהסתמך על קבצים דיגיטליים.

לעיון	
לאישור	
למכרז	☒
לביצוע	

הקבלן/המבצע אחראי לבדיקת התוכניות ולהתאמתן לאתר ולהיתר הבניה. על הקבלן/המבצע לבדוק את כל התוכניות. במקרה של טעות או אי התאמה עליו להפסיק את העבודה ולהודיע למשרד האדריכל. אין לקבוע מידות על ידי מדידה בשרטוט. התוכניות הן רכושו של האדריכל, ואין לעשות בהן כל שימוש ללא רשות בכתב.

---

3 פרט ריצוף אבן פראית

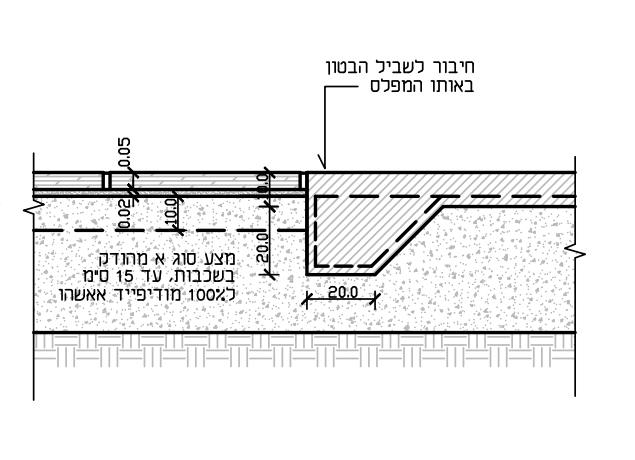
ריצוף אבן
שביל בטון

חתך ו קנ"מ 1:20
חיבור בין ריצוף אבן לשביל בטון

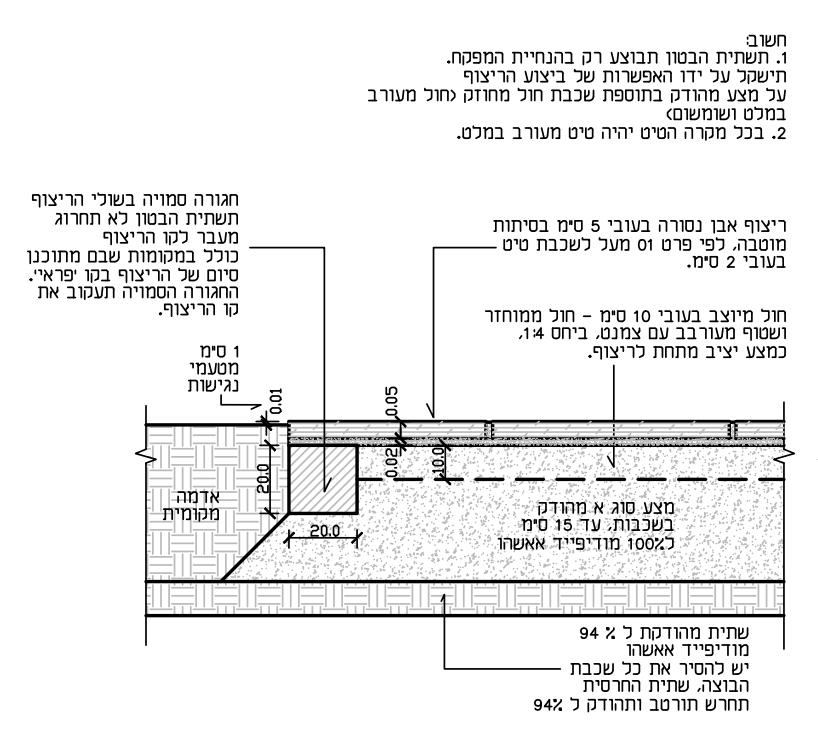

חתך טיפוסי ו קנ"מ 1:20
ריצוף אבן וחגורה סמויה בשולי הריצוף

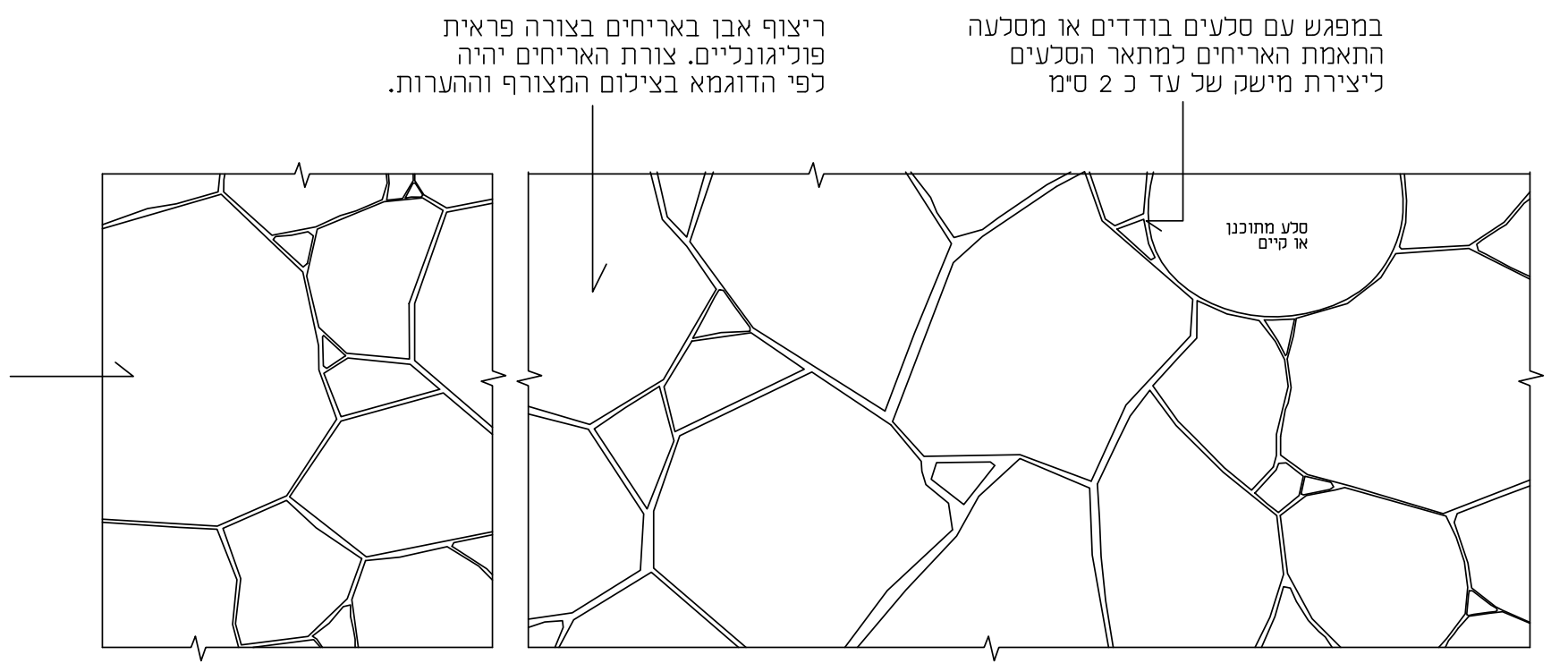

מבט על ו קימ 1:20
ריצוף אבן באריחים פוליגונליים

הערות:
ריצוף האבן:
1) אריחי האבן יהיו מאבן גיר קשה לבנה מסוג גימעין, או בדומה, בסיתות מוטבה. סוג האבן והדוגמת הסיתות יאושרו לפני הזמנה.
2) הסיתות יבוצע עד לשולי האריחים, ללא השארת זמלה או רווח מהשוליים.
3) הערות נוספות לביצוע ריצוף האבן הפוליגולני מופיעות בסמוך לתצלום.
4) המישקים בין האבנים יהיו שקועים בכ1 מ"מ ממישור האבנים ובגוון האבן. האבנים ינוקו מכל חומר. תהליך הניקוי יותיר את המישקים מסורקים ומחוספסים.

שילוב הסלעים המתוכננים עם ריצוף האבן:
5) הסלעים המתוכננים בהתאם לתכנית הפיתוח ימוקמו לפני יציקת הבטון. הסלעים מיועדים לתמיכת הקרקע ויסודרו בהתאם לקוים והמפלסים המתוכננים.
6) חיבור ריצוף האבן לסלעים: התאמת האריחים למתאר הסלעים, עם מישקים של עד כ2 ס"מ.

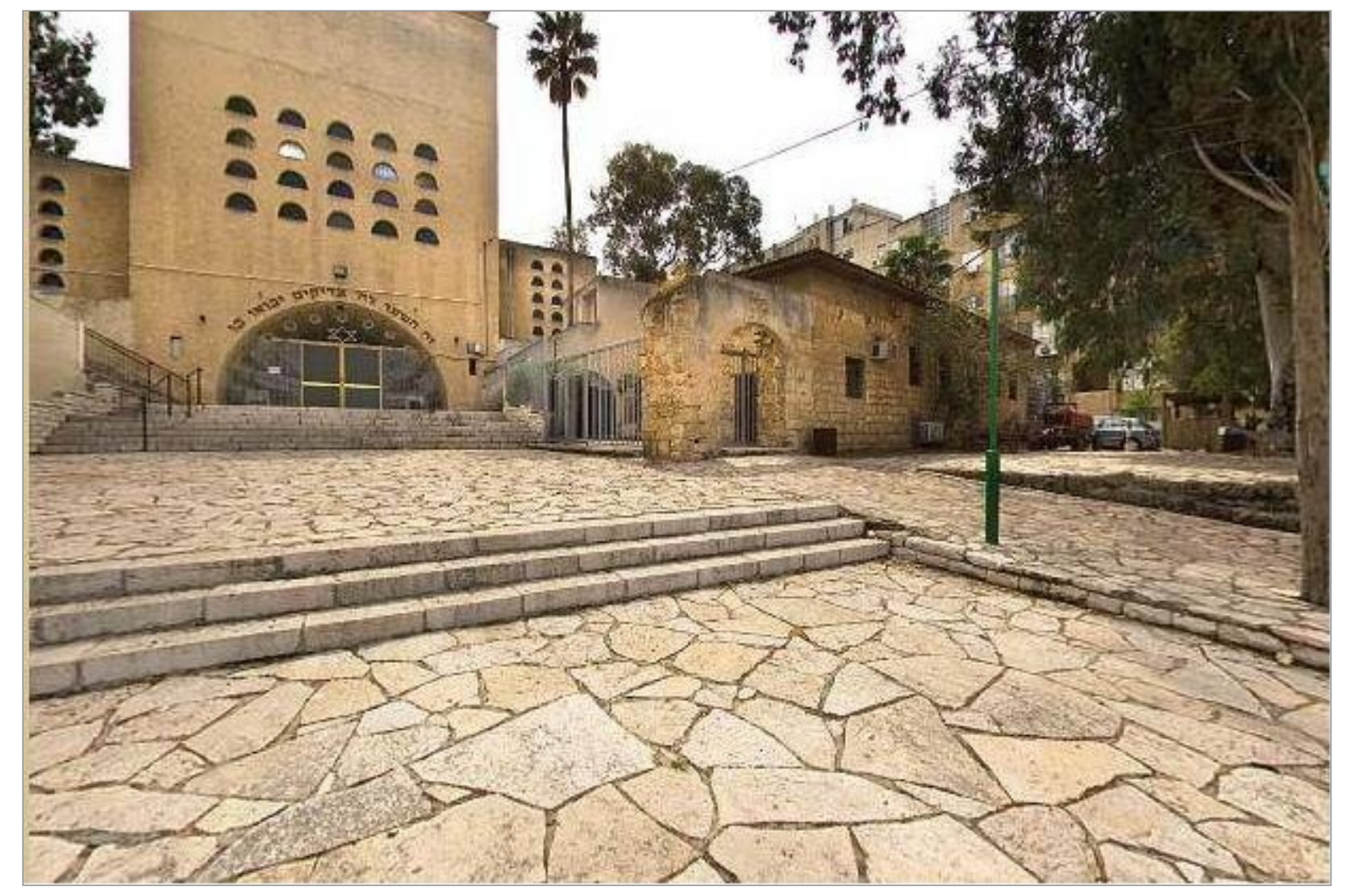

הערות:
1) ריצוף האבן יהיה מאבן גיר קשה מסוג גימעין או בדומה, בסיתות מוטבה. סוג האבן והדוגמת הסיתות יאושרו לפני הזמנה.עובי האבן 5 ס"מ.
2) גמר האבן בסיתות מוטבה אחיד. הסיתות יבוצע עד לשולי האריחים, ללא השארת זמלה או רווח מהשוליים.
3) המישקים יהיו בגוון בדומה לאבן ושקועים בכ 2 מ"מ ממישור האבנים. יש לשים לב לנקיון האבנים ביישום הרובה.
4) גודל האבנים יהיה פוליגונליות בקוטר 50-100 ס"מ שיותאמו זו לזו, כפי שנראה בדוגמא המצולמת, עם השלמות של אבנים בקטרים קטנים. הדוגמא, בדומה לצילום תיושם תוך התאמת האבנים ושבירתן כך שרוחב המישקים לא יגדלו מכ3-2 ס"מ.
5) חשוב: הריצוף צריך להתאים לצרכי הנגישות. מידת החספוס צריכה להיות מתאימה לדרישות הבטיחות.

מבט על כדוגמא לפרט ריצוף אבן ו ללא ק"מ
צילום של חאן חדרה וביהכנ"ס הגדול - הצילום מובא כדוגמא כללית לריצוף באריחים פוליגונליים

5 פרט מסלעה ושורות סלעים

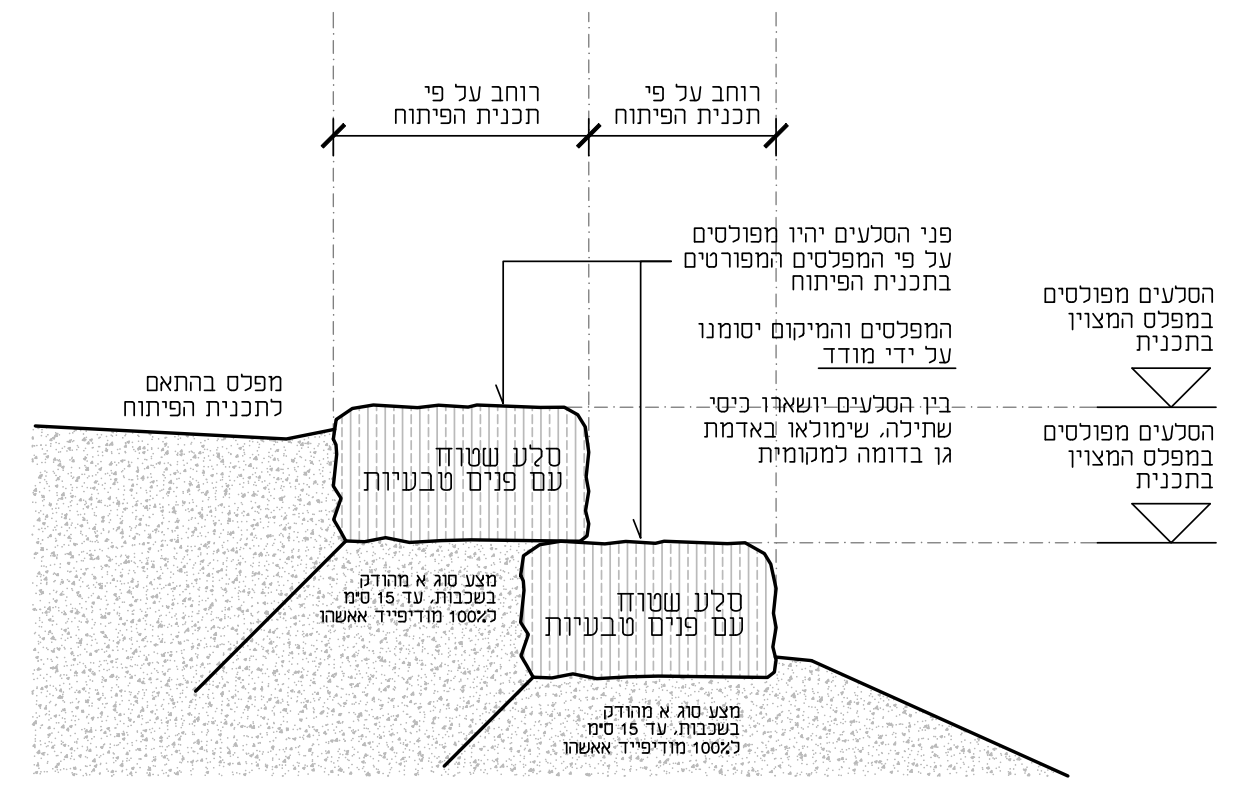
סלע שטוח עם פנים טבעיות
סלע שטוח עם פנים טבעיות
מצע סוג א מהודק בשכבות, עד 15 ס"מ ל100% מודיפייד אאשהו
מצע סוג א מהודק בשכבות, עד 15 ס"מ ל100% מודיפייד אאשהו

חתך טיפוסי ו ק"מ 1:20

הערות:
1) חשוב: הסלעים יוצבו על בסיסם היציב והרחב, באופן שפניהם הטבעיים יהיו כלפי מעלה וצידם.
2) הסלעים יהיו שטוחים עם פנים טבעיות. הם יהיו דומים ככל האפשר לסלעי הכורכר המקומיים, ויאושרו לאחר הצגת דוגמאות לאישור האדריכל. אין להתחיל בעבודות או להזמין את האבנים לפני אישור האדריכל על סמך אישור דוגמא.
3) גובה הסלעים ועומק הסלעים יהיו בהתאם לגובה המתוכנן בין שורות הסלעים ולרוחב השורות. בסלעים התחתונים כ20-10 ס"מ מגובה הסלעים יהיה מתחת לפני הקרקע. כשכל בסיס הרחב והיציב של הסלעים יהיה מתחת לקרקע.
4) הסלעים יוצבו בהתאם לתכנית הפיתוח, לפי מיקום השורות בתכנית והמפלסים המתוכננים, שיסומנו על ידי מודד ויבוצעו לפי סימון המודד.
5) בהעמדת הסלעים יושארו כיסי שתילה בין הסלעים, בכל מפגש בין סלעים.
6) הסלעים בשורות הסלעים יוצבו כך שהמפגשים בין הסלעים בשורות השונות יהיו במרווח זה מזה של לפחות כ20 ס"מ.
7) אורך הסלעים יהיה בין 80-60 ס"מ, כשרובם יהיו באורך כ60 ס"מ.
8) הפרש הגובה בין שורות הסלעים לא יהיו מעל ל60 ס"מ, ושיפוע המסלעה לא יעלה על 45 מעלות.

חזיתות יוכנו לקראת ביצוע בהתאם לפרטים עם רגלי אבן

חזיתות הספסלים למסתור I04 קמ 1:20

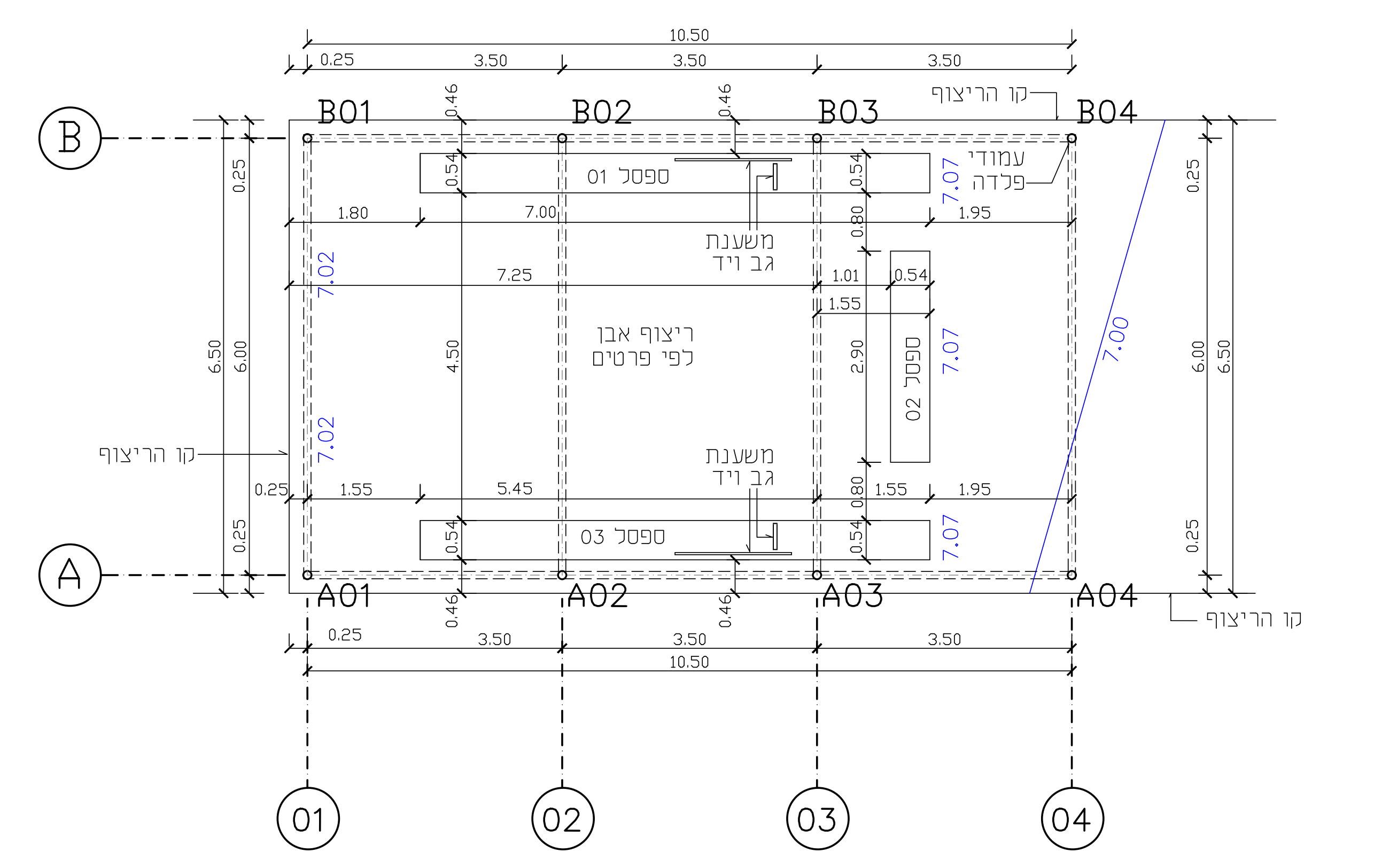
B01
B02
B03
B04
A01
A02
A03
A04
ספסל 01
ספסל 02
ספסל 03
משענת גב ויד
משענת גב ויד
ריצוף אבן לפי פרטים
עמוד פלדה
קו ריצוף
10.50
3.50
01
02
03
04

תכנית - סידור הספסלים בפרגולה ו 1:50

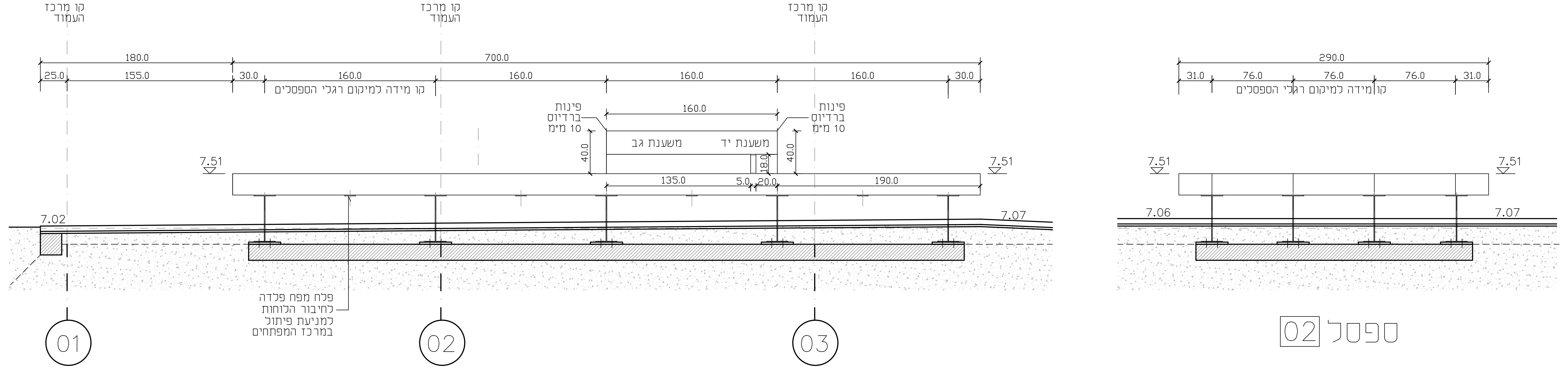
קו מרכז העמוד
משענת יד
משענת גב
פינות ברדיוס 10 מ"מ
פלח מפח פלדה לחיבור הלוחות למניעת פיתול במרכז המפתח
180.0
700.0
290.0
01
02
03

ספסל 03 בתכנון דומה בשיקוף מראה ספסל 01 ספסל 02

חשוב: כל שלושת הספסלים יותקנו בהתקנה אופקית וכולם באותו המפלס

חזיתות הספסלים לפרגולה ו 1:20

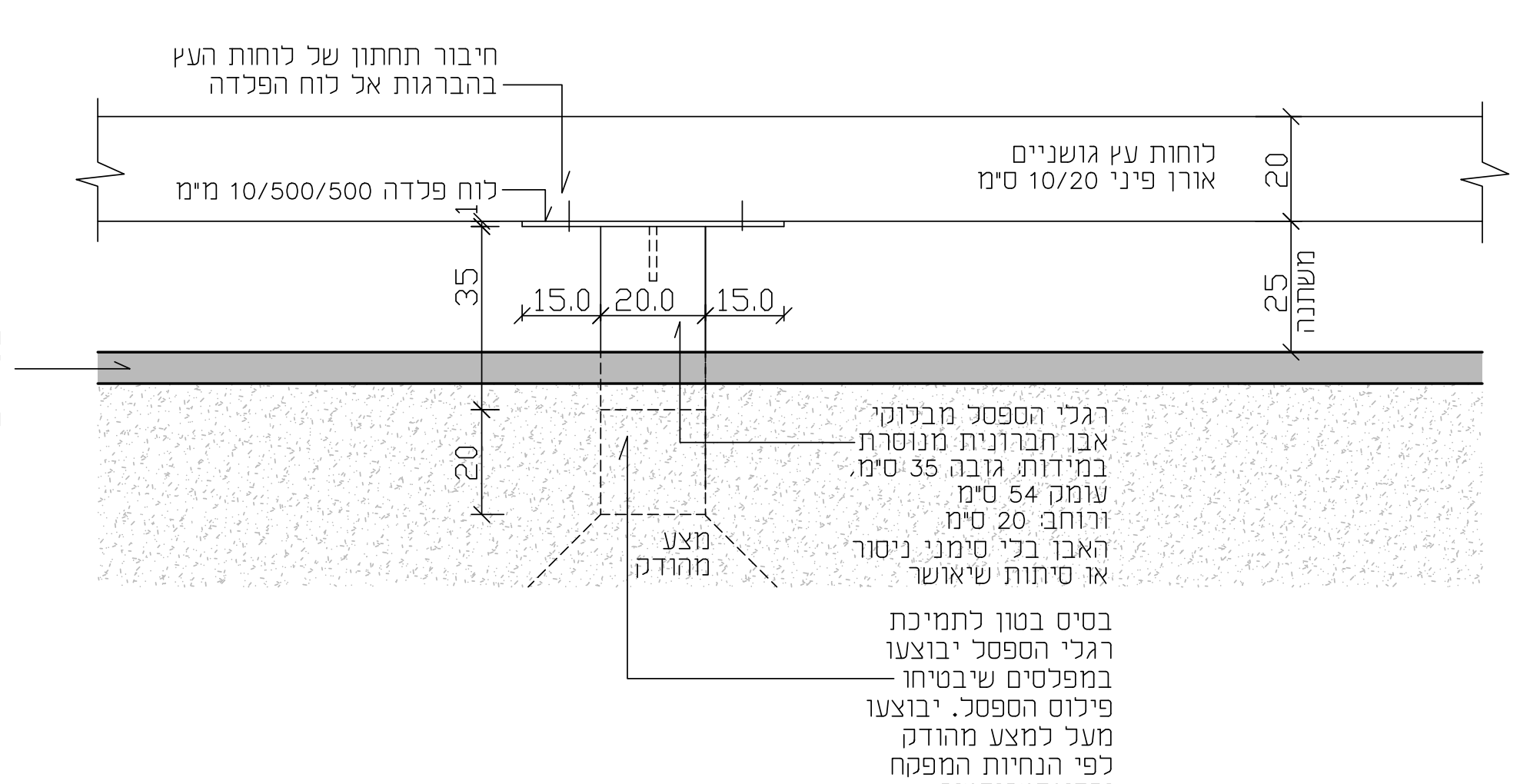
לוחות עץ גושניים אורן פיני 10/20 ס"מ
לוח פלדה 10/500/500 ס"מ
חיבור התחתון של לוחות העץ בהברגות אל לוח הפלדה
ריצוף אבן או מצע מהודק בהתאם לתכנית הפיתוח
רגלי הספסל מבלוקי אבן חברונית מנוסרת
בסיס בטון לתמיכת רגלי הספסל

מבט חזיתי טיפוסי

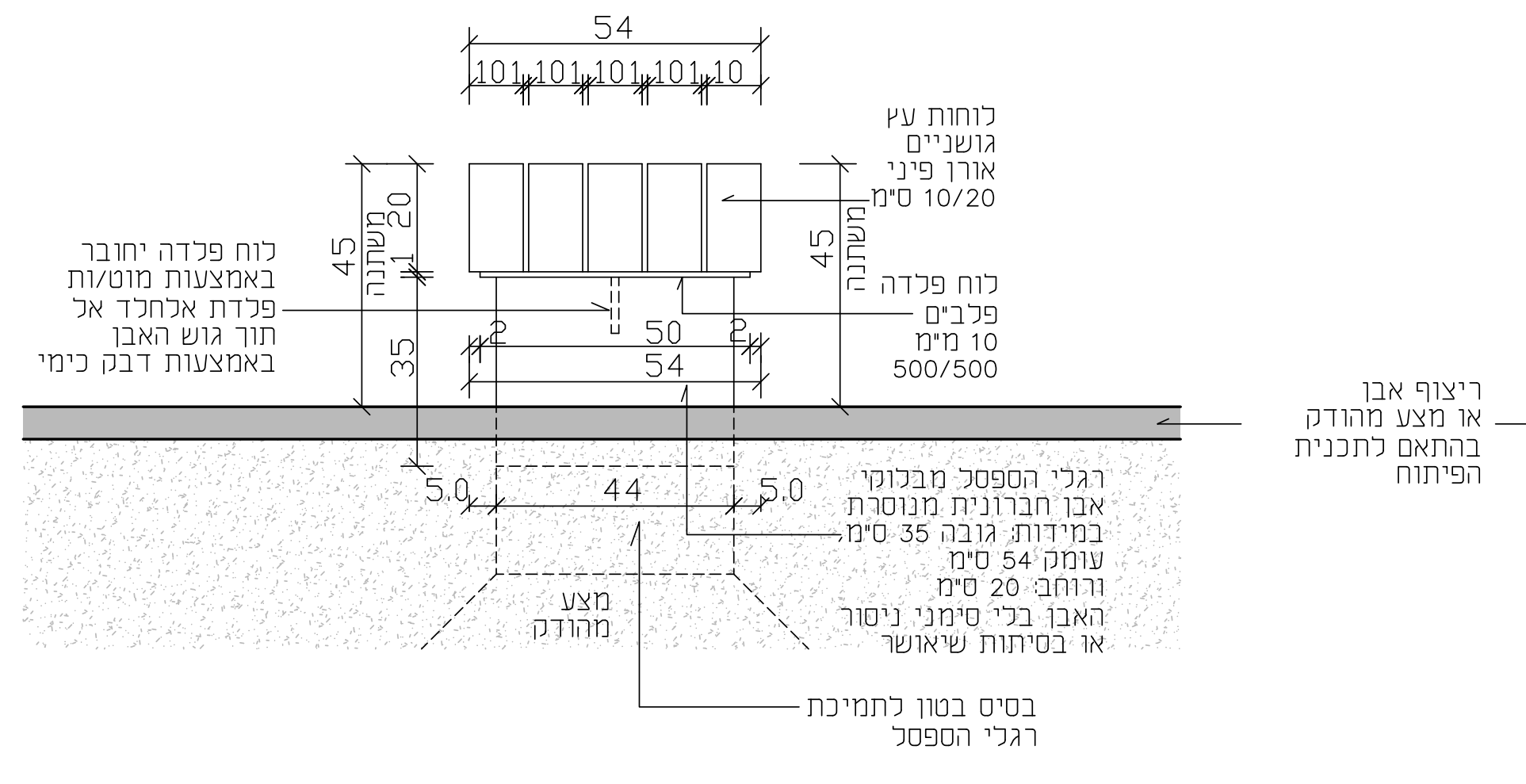
54
50
44
לוחות עץ גושניים אורן פיני 10/20
לוח פלדה יחובר באמצעות מוטות פלדה אלחלד אל חור גוש האבן באמצעות דבק כימי
מצע מהודק
בסיס בטון לתמיכת רגלי הספסל

מבט צידי טיפוסי

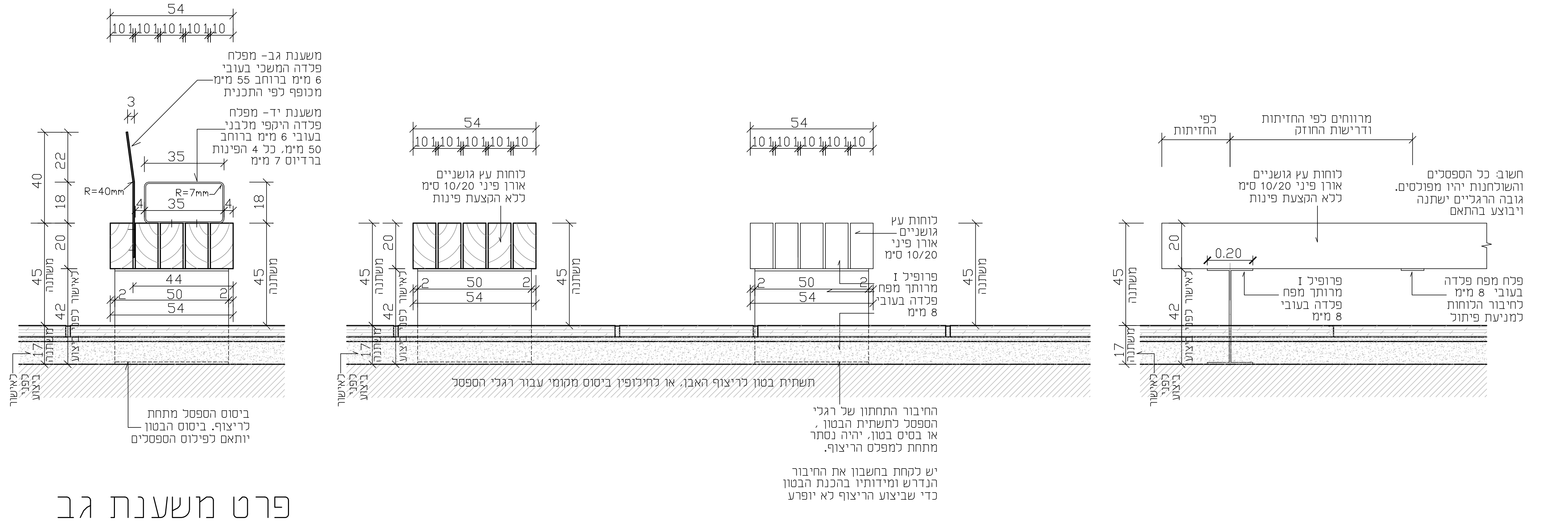
משענת גב- מפלח פלדה המשכי בעובי 6 מ"מ ברוחב 55 ס"מ מכופף לפי התכנית
משענת יד- מפלח פלדה היקפי מכופף בעובי 6 מ"מ ברוחב 50 ס"מ
R=40מ"מ
R=7מ"מ
לוחות עץ גושניים אורן פיני 10/20 ס"מ ללא הקצעת פינות
פלח מפח פלדה בעובי 8 מ"מ
החיבור התחתון של רגלי הספסל לתשתית הבטון מתחת לריצוף
54
50
44

חזית טיפוסית מבט צידי טיפוסי חתך טיפוסי פרט משענת גב ומשענת יד

פרטי ספסלים לפרגולה, משענת יד ומשענת גב ו 1:10

הערות:
1) כל הריתוכים יהיו נקיים ומשוייפים.
2) קצה משענת הגב וכל קצות חלקי הפלדה ישוייפו וינוקו
3) חיבור המשענת ללוח העץ האחורי באופן סמוי.
4) לוחות העץ יחוברו לבלוקי האבן באמצעות לוחות פלדת אלחלד בחלקם התחתון באופן סמוי, באמצעות ברגי סגר פלב"ם 3/8" עם ראש עגול.
5) משענת היד מחוברת ללוחות העץ באמצעות ברגי סגר 3/8" עם ראש עגול. מיקום חיבור משענות היד לפי רשימת הריהוט.
6) כל המידות יבדקו להבטחת עמידה בדרישות החוזק והיציבות לפני התחלת הייצור והזמנת החומר.
7) פני הספסלים העליונים יהיו מפולסים. תוך התאמת גובה רגלי הספסלים. המפלסים יבדקו ויבחנו לקראת הביצוע להתאמה למפלסי הביצוע.
8) התחלת הביצוע תהיה רק לאחר אישור האדריכל של תכניות SHOP DRAWINGS שיוכנו על ידי הקבלן, ויתוקנו בהתאם להערות עד לאישור.
9) לוחות העץ הגושניים יהיו ללא הקצעת פינות. הפינות יהיו בזוית ישרה, לא מעוגלים או קטומים.
10) לוחות עץ האורן יהיו יבשים בדרגה 5, ללא עיניים חופשיות. העץ יעבור אימפרגנציה בדוד וטיפול במעכב בעירה בהספגה.
11) גמר העץ:
א. כל לוחות העץ יעברו אימפרגנציה בדוד לחץ ובנוסף יעברו הספגה של מעכב בעירה בדוד לחץ לעמידה בדרגה 5 לפי ת"י 755.
ב. לאחר ליטוש להכנה לצביעה, יישום של Natural Deck Coating, שקוף ללא גיוון, תוצרת Plascon WoodCare, המשווק על ידי עץ ועצה. היישום יבוצע בשתי שכבות לפי הנחיות היצרן.
12) כל חלקי הפלדה יהיו מגולוונים בשלמות בגלוון חם באמבט.
13) גמר הפלדה:
א. בצבע אקרילי דו-רכיבי PT 6102 תוצרת 'גוונים', או ש"ע מאושר, 20% ברק או רמת ברק בהתאם לבחירה. הגוון יהיה מתכתי מגורען, כגון 4644M מקטלוג חברת 'גוונים', הגוון ורמת הברק לפי בחירה יאושרו לאחר הצגת דוגמאות. היישום יהיה בהתזה לכיסוי מושלם וחלק.
ב. הצבע ייושם מעל לפריימר יסוד אפוקסי דו רכיבי PT 6197 תוצרת 'גוונים', או ש"ע מאושר.
ג. היסוד האפוקסי ייושם מעל לגלוון חם מלא. לתיקון במקומות שבם בוצע ריתוך באתר או צורך אחר בתיקון מקומי של הגלוון, יעשה שימוש ביסוד עשיר אבץ PT 6195, תוצרת 'גוונים' או ש"ע מאושר. התיקון יאושר על ידי המפקח לפני כיסויו.
כל המוצרים הנ"ל יושמו על-פי מפרט והוראות היצרן, בהתאמה לעובי הצביעה הנדרש בסביבה ימית.

הערות לספסלים במסתור 04 בסביבת בית קנדה:
1) הפרטים בהתאם למפורט בפרטי הספסלים בסביבת בית קנדה. חזיתות-יינתנו בהמשך.
2) רגלי הספסלים, לפי הפרטים כנ"ל, מאבן רגלי הספסל מבלוקי אבן חברונית מנוסרת במידות: גובה 35 ס"מ, עומק 54 ס"מ ורוחב: 20 ס"מ האבן בלי סימני ניסור או סיתות שיאושר.
פרט החיבור אל רגלי האבן באמצעות מוט נירוסטה לפי הפרט כנ"ל.

2 פרט ספסלים

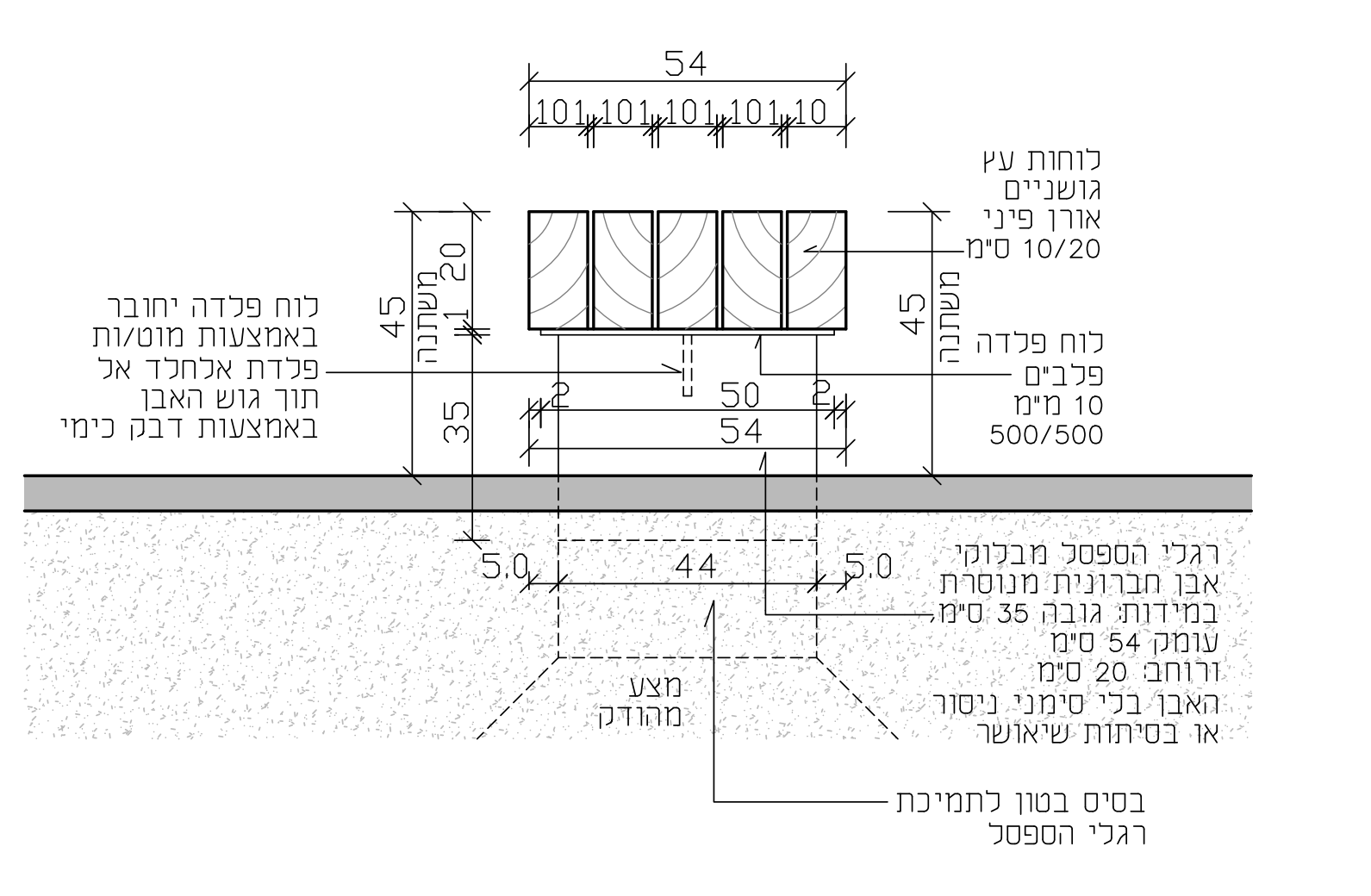
54
50
44
לוחות עץ גושניים אורן פיני 10/20
לוח פלדה יחובר באמצעות מוטות פלדה אלחלד אל חור גוש האבן באמצעות דבק כימי
לוח פלדה 10/500/500
רגלי הספסל מבלוקי אבן חברונית מנוסרת במידות גובה 35 ס"מ, עומק 54 ס"מ ורוחב 20 ס"מ האבן בלי סימני ניסור או סיתות שיאושר
מצע מהודק
בסיס בטון לתמיכת רגלי הספסל

חתך רוחב טיפוסי

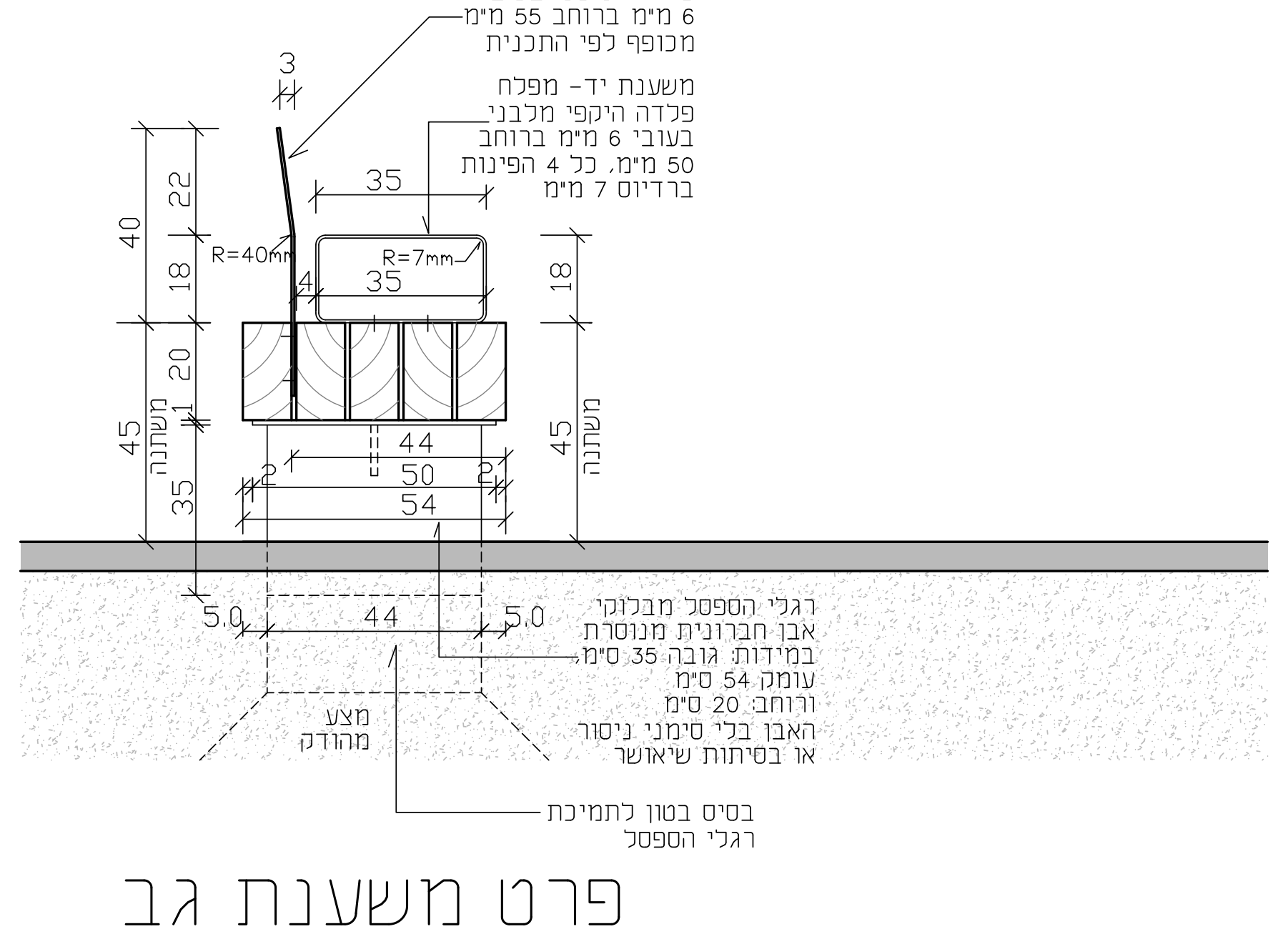
משענת גב- מפלח פלדה המשכי בעובי 6 מ"מ ברוחב 55 ס"מ מכופף לפי התכנית
משענת יד- מפלח פלדה היקפי מכופף בעובי 6 מ"מ ברוחב 50 ס"מ, 4 הפינות ברדיוס 7 מ"מ
R=40מ"מ
R=7מ"מ
54
50
44
מצע מהודק
בסיס בטון לתמיכת רגלי הספסל

פרט משענת גב ומשענת יד

פרטי ספסלים למסתור 04, משענת יד ומשענת גב ו 1:10